ЕЮТИ.Н.1242.100СБ

Перв. примен.

Справ. №

Подп. и дата

Инв. № дубл.

Взам. инв. №

Подп. и дата 11.11.05

Инв. № подл. 18735

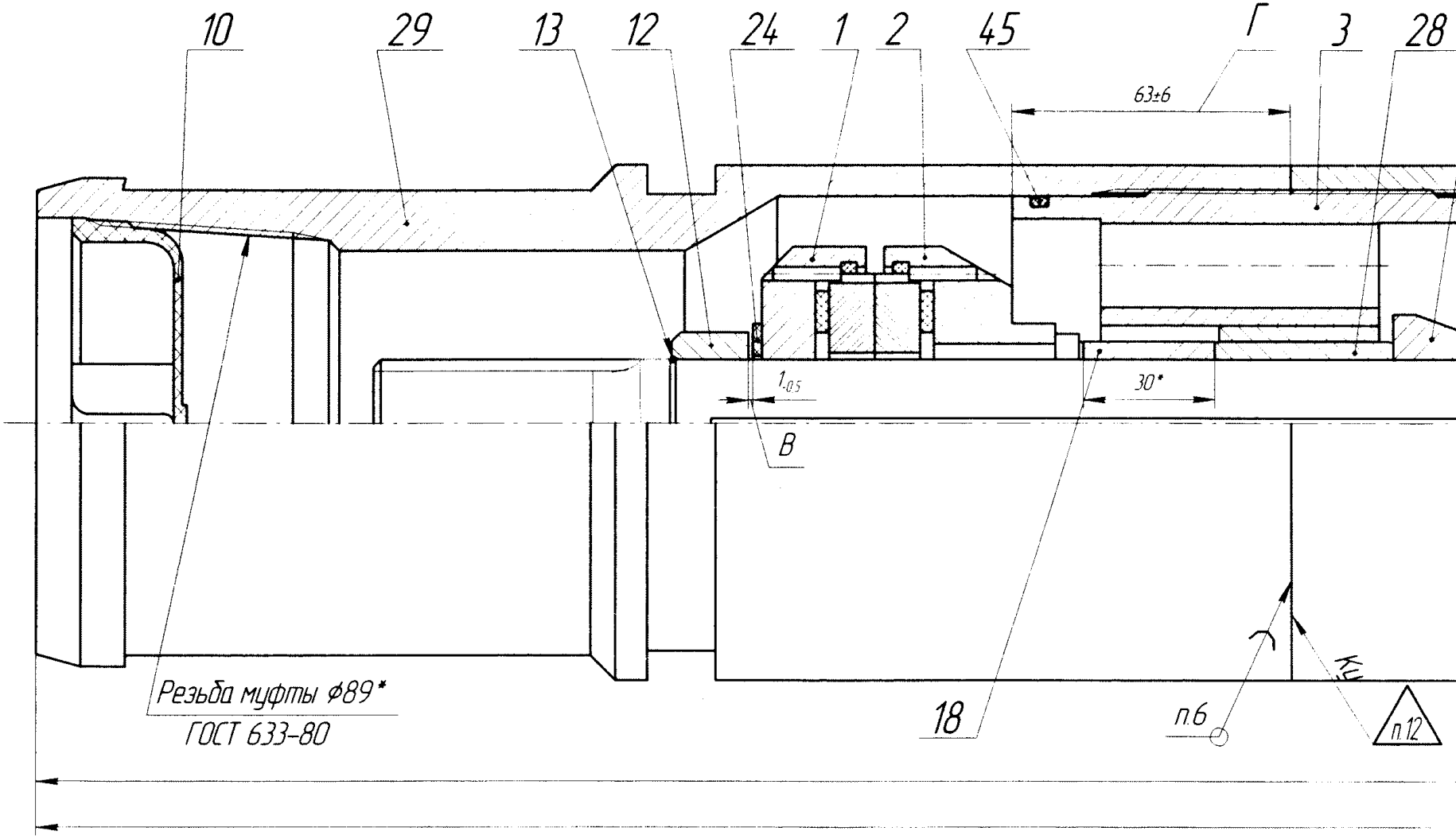

10
29
13
12
24
1
2
45
Г
3
28
63±6
$1_{-0,5}$
30*
В
18
п.6
п.12
Резьба муфты ⌀89*
ГОСТ 633-80

Схемы
расположения промежуточных подшипников и опор колеса

ЕЮТИ.Н.1242.100

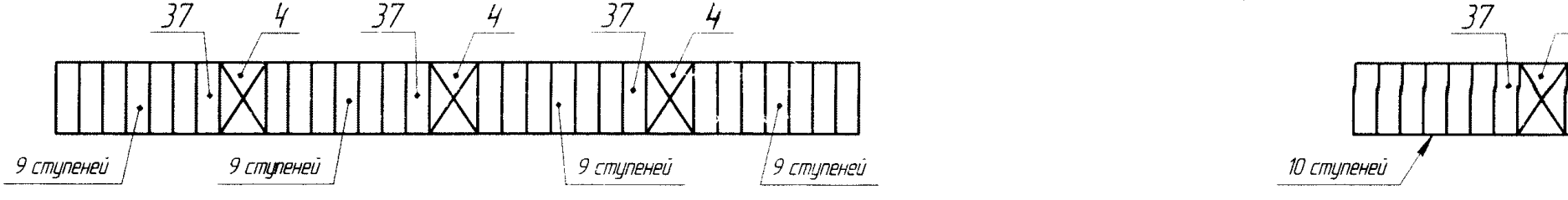

37
4
37
4
37
4
9 ступеней
9 ступеней
9 ступеней
9 ступеней
37
10 ступеней

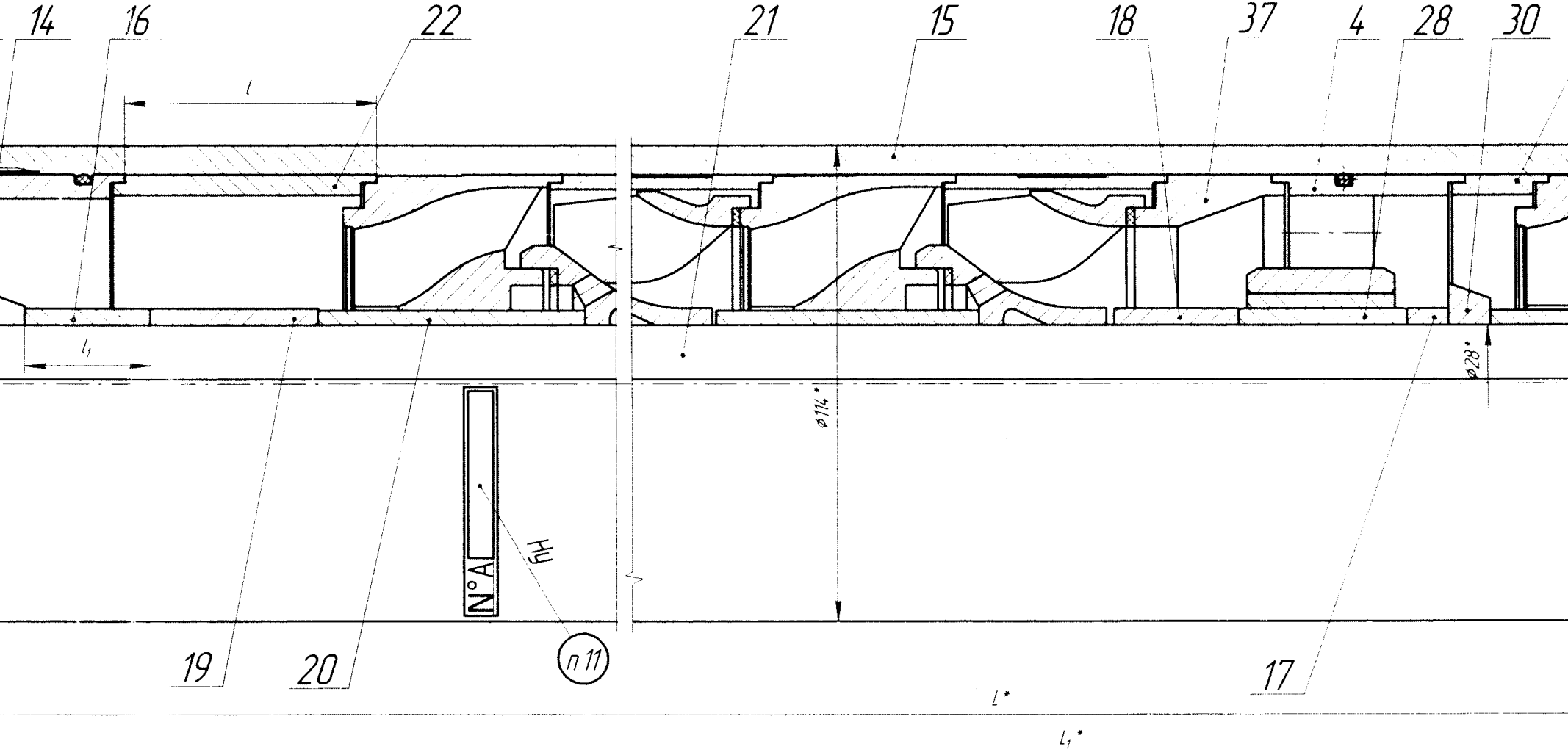
14
16
22
21
15
18
37
4
28
30
l
l1
⌀114*
⌀28*
N°A
НЧ
п 11
19
20
17
l*
l1*

ЕЮТИ Н 1242.100-01

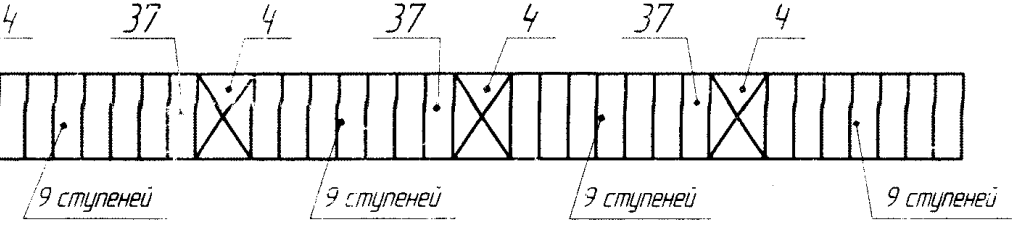
4
37
4
37
4
37
4
9 ступеней
9 ступеней
9 ступеней
9 ступеней

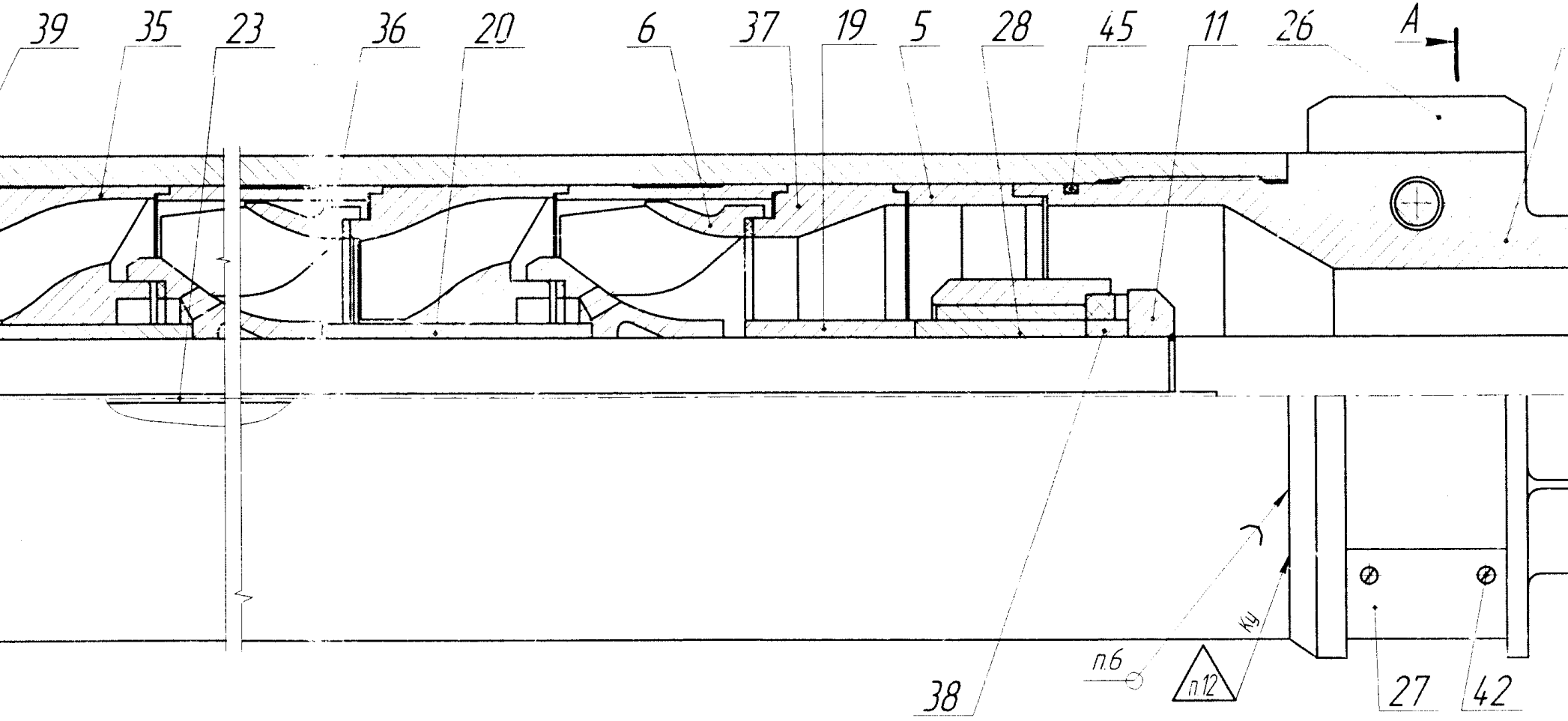
39
35
23
36
20
6
37
19
5
28
45
11
26
A
38
п.6
п12
Ку
27
42

A

②

Обозначение	Код	L^*, мм	L_1*, мм	Подбор		Напор, м	Масса, кг ④
				l, мм	l_1, мм		
ЕЮТИ.Н.1242.100	201СВК116-1250Тв-4	4395	4430	65 70 75	35 40 45	150	195
-01	201СВК116-1250Тв-5	5395	5430	10 15 20	20 25 30	200	246
-02	201СВК116-1250ТВ-4Э	4395	4430	65 70 75	35 40 45	150	195 ③
-03	201СВК116-1250ТВ-5Э	5395	5430	10 15 20	20 25 30	200	246

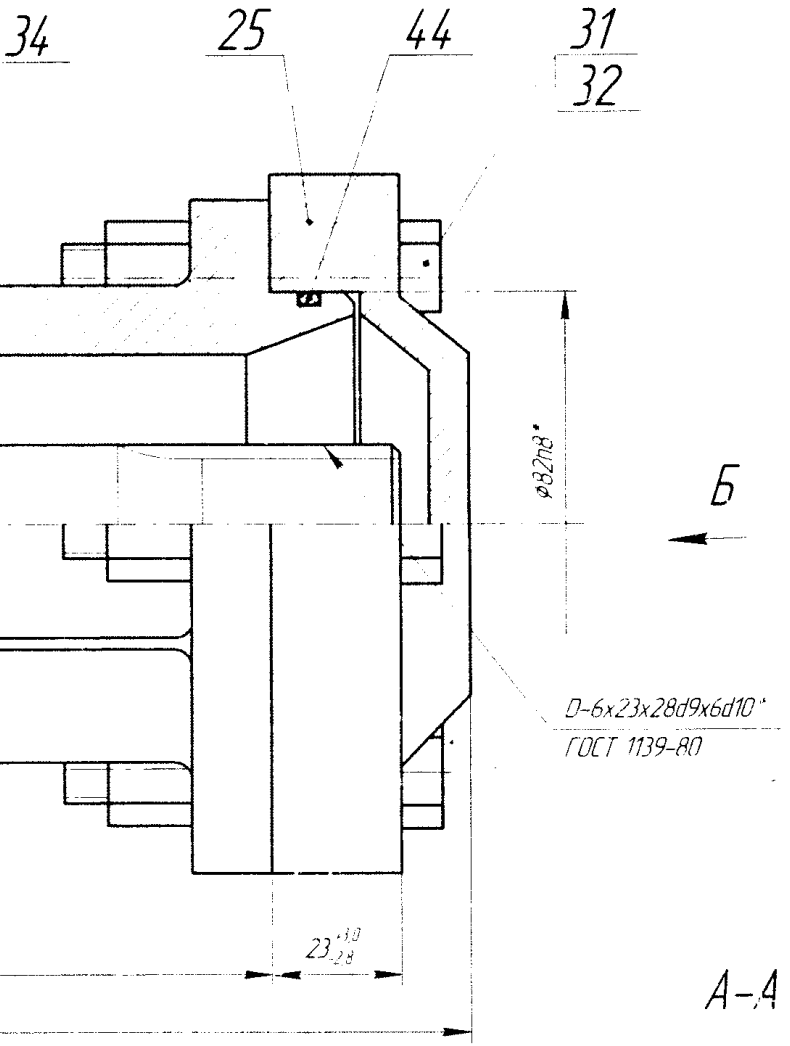
34
25
44
31
32
ø82n8*
Б
D-6x23x28d9x6d10*
ГОСТ 1139-80
$23^{+3,0}_{-2,8}$

Б

Дет. поз. 25,26,31,32 не показаны

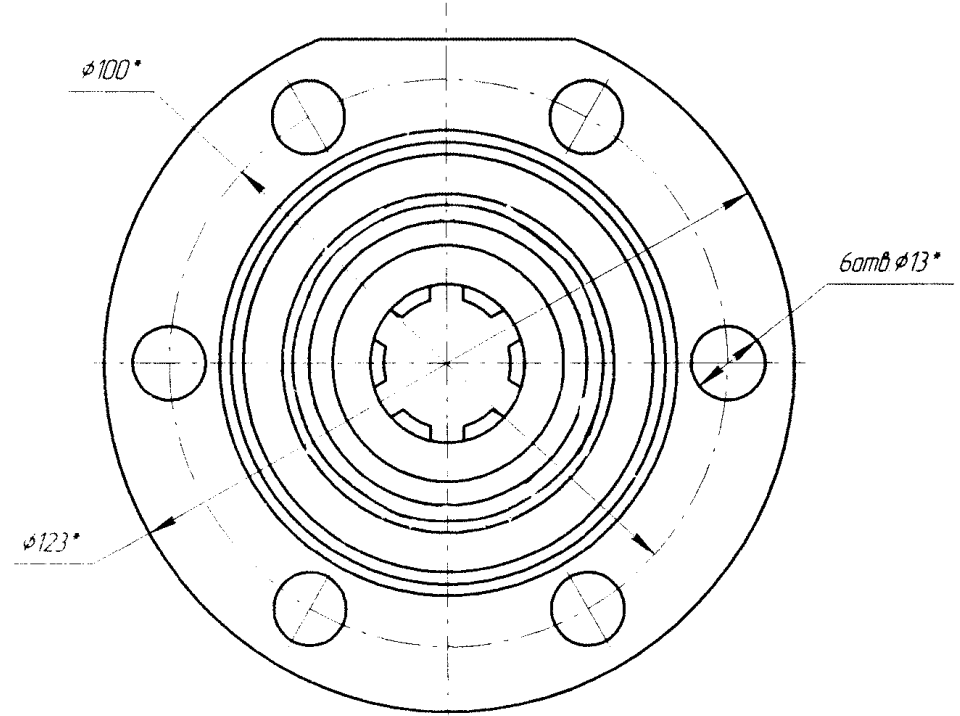
ø100*
6отв ø13*
ø123*

А-А

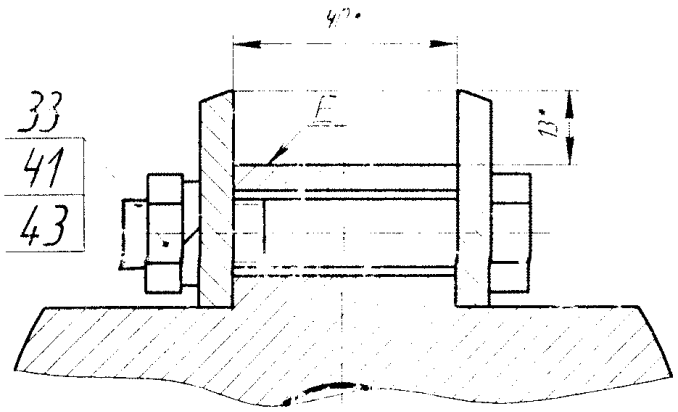
47*
Е
13*
33
41
43

1.*Размеры для справок.

2.Размер В обеспеч. при крайнем левом положении вала торцовкой дет. поз.12.

3.Размер Г обеспеч. установкой одной из дет. поз.22 длиной l. Соответственно на вал установить одну из дет. поз.16 длиной l_1(см. таблицу).

4.Момент затяжки головки ловильной поз.29 и подшипника верхнего поз.3 80...100 кгс×м.

5.Момент проворачивания вала не более 0,5кгс×м.

6.Паять припоем Л2х5 ПОССу30-2 ГОСТ21931-76. Допускается паять припоем ПОС61 ГОСТ21931-76.

7.На наружной поверхности корпуса допускаются следы от инструмента глубиной не более 0,3 мм и шириной не более 80 мм.

8. Покрытие наружной поверхн., кроме дет. поз.27, головок винтов поз.42, резьбовых концов болтов поз.31, грунтовкой АК-070М ГОСТ25718-83 с добавлением 16...18 % пудры алюминиевой пигментной ПАП-1,2 ГОСТ5494-95. Допускается замена на эмаль ЭП 1267 ТУ[illegible] светло-серого или серо-зеленого цвета. (4)

9. Резьбовую часть винтов поз.42 перед установкой смочить грунтовкой, указанной в п.8.

10.Допускается устанавливать количество ступеней между промежуточными подшипниками с разницей ±1 ступень от указанного на чертеже. При этом общее количество ступеней не меняется.

11.Маркировать заводской номер шрифтом 5-Пр3 или 6-Пр3 ГОСТ26.008-85 в соответствии с КИ19-2000.

12.Гарантийное пломбирование производить клеймом предприятия-изготовителя.

13.Остальные требования по ТУ 3631-025-21945400-97. (9)

14. Во время ревизии кольца опорные вала ЕЮТИ.Н.354.01.009-04 и кольца резиновые по ГОСТ18829-73 заменить.

6 - ЕЮТИ39-01 01.08

5 ЕЮТИ 1094-08 [illegible] 8 ЕЮТИ[illegible] 08 [illegible]

9 ЕЮТИ 790-11 01.12

10 ЕЮТИ 263-12 04.12

Изм.	Лист	№ докум.	Подп.	Дата
4		ЕЮТИ 1073-[illegible]		[illegible]
3	–	ЕЮТИ 1271-06		05.06
2	–	ЕЮТИ 483-05		19.05
1	–	ЕЮТИ 450-05		08.05
Разраб.	Замалиев			25.05.05
Пров.	Козлов Р.Р.			15.06.05
Т.контр.	Филатов			[illegible]
Нач.КБ	Козлов Р.И.			[illegible]
Н.контр.	Абдуллина			[illegible]
Утв.	Лукин			[illegible]

ЕЮТИ.Н.1242.100СБ

Секция верхняя
201СВКМ6-1250Т8
Сборочный чертеж

Лит.			Масса	Масштаб
О	О₁	А	См.табл.	1:1

(5) (1) (10)

(2) Лист 1 Листов 3

ОАО "АЛНАС" ИЦ 9

Копировал

Формат А4×8

Обозначение	Код	L*, мм	L_1*, мм	Подбор l, мм	Подбор l_1, мм	Напор, м (8)	Масса, кг
ЕЮТИ.Н.1242.100	201СВКИ6-1250ТВ-4	4395	4430	65	35	147	195
				70	40		
				75	45		
-01	201СВКИ6-1250ТВ-5	5395	5430	10	20	187	246
				15	25		
				20	30		
-02	201СВКИ6-1250ТВ-4Э	4395	4430	65	35	147	195
				70	40		
				75	45		
-03	201СВКИ6-1250ТВ-5Э	5395	5430	10	20	187	246
				15	25		
				20	30		
-04	201СВКИ6-1250 -4 (8)	4395	4430	65	35	159	195
				70	40		
				75	45		
-05	201СВКИ6-1250 -5	5395	5430	10	20	204	246
				15	25		
				20	30		
-06	201СВКИ6-1250 -4Э	4395	4430	65	35	159	195
				70	40		
				75	45		
-07	201СВКИ6-1250 -5Э	5395	5430	10	20	204	246
				15	25		
				20	30		

Инв. № подл. 18435 | Подп. и дата 12.08 | Взам. инв. № | Инв. № дубл. | Подп. и дата

Изм	Лист	N докум.	Подп.	Дата
2	ЕЮТИ.1126.08			12.08
–	Нов	ЕЮТИ.114908		12.08

Обозначение	Код	Обозначение	Код	Обозначение	Код	L*, мм	L_1*, мм	Подбор		Напор, м	Масса, кг
								l, мм	l_1, мм		
ЕЮТИ.Н.1242.100-100	201СВКИС6-1250-4	-104	201СВКИГ6-1250-4	-108	201СНКИВ6-1250-4	4395	4430	65	35	147	195
								70	40		
								75	45		
-101	201СВКИС6-1250-5	-105	201СВКИГ6-1250-5	-109	201СНКИВ6-1250-5	5395	5430	10	20	187	246
								15	25		
								20	30		
-102	201СВКИС6-1250-4Э	-106	201СВКИГ6-1250-4Э	-110	201СНКИВ6-1250-4Э	4395	4430	65	35	147	195
								70	40		
								75	45		
-103	201СВКИС6-1250-5Э	-107	201СВКИГ6-1250-5Э	-111	201СНКИВ6-1250-5Э	5395	5430	10	20	187	246
								15	25		
								20	30		

Инв. № подл. 18430 | Подп. и дата 10.12.25 | Взам. инв. № | Инв. № дубл. | Подп. и дата

Изм	Лист	N докум.	Подп.	Дата	ЕЮТИ.Н.1242.100 СБ	Лист 3
10	Нов	ЕЮТИ0263-12		10.12.25		

Формат А3